Kaltverformt glatt B500A

ROL.WA-GL-B500A

	KG / COIL		
ø 4*	2.000		
ø 4.5*		2.500	
ø 5			3.000
ø 6			3.000
ø 7			3.000
ø 8			3.000
ø 10			3.000

* Durchmesser < ø5 sind Qualität B500 statt B500A.
Andere Kombinationen auf Anfrage.

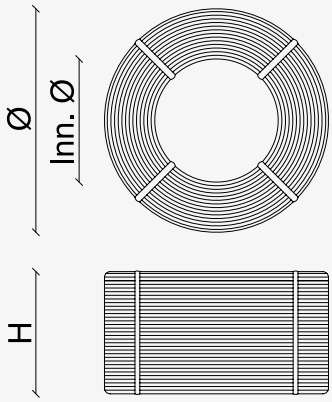

Richtwerte

	1.600 KG	2.000 KG	2.500 KG	3.000 KG	4.000 KG	5.000 KG
Inn. ø	600	600	600	600	600	600
H (mm)	700	700	700	700	980	980
ø (mm)	1.000	1.100	1.200	1.200	1.200	1.300

Betonstahlsorte B500A - DE500BS (Glatt)

Mechanische Eigenschaften	Streckgrenze Re (MPa)	Streckgrenzenverhältnis Rm / Re		Dehnung bei Höchstkraft Agt %	
		5 ≤ d ≤ 5.5	d ≥ 6	5 ≤ d ≤ 5.5	d ≥ 6
Maßgebender charakteristischer Wert (Min) Cv	500	1,03	1,05	2,5	3,5

Zertifikate Intersig nv

Zertifikate Intersig France sarl

Zertifikate Van Merksteijn Steel bv

Für die aktuellste Reichweite unserer Zertifikate, verweisen wir Ihnen gerne auf unsere Website.